SCHEMAT ŹRÓDŁA WODY LODOWEJ – ŚWIETLIK

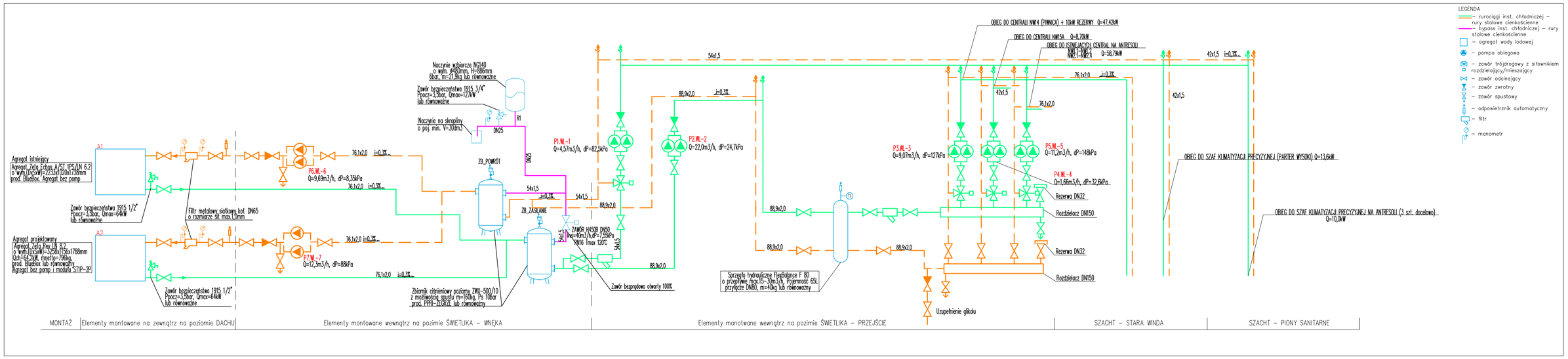

SZCZEGÓŁ 1 Węzeł regulacyjny chłodnicy centrali NW14 – Piwnica

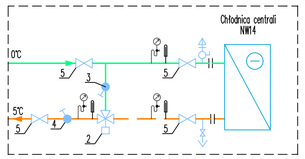

SZCZEGÓŁ 3 Węzeł regulacyjny chłodnicy centrali NW15a – Świetlik

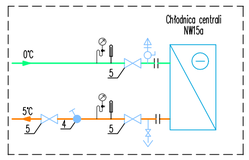

SZCZEGÓŁ 4 Węzeł regulacyjny chłodnicy kanałowej N5.2a – Magazyn dzieł sztuki

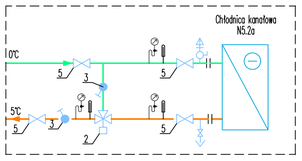

Lp	CHŁODNICA CENTRALI WENTYLACYJNEJ/KANAŁOWA				ZAWÓR REGULACYJNY 3-DROGOWY Z SIŁOWNIKIEM		ZAWÓR RÓWNOWAŻĄCY		ZAWÓR RÓWNOWAŻĄCY		ZAWÓR ODCINAJĄCY	RUROCIĄG
	OZNACZENIE	1			2		3		4		5	6
1	**NW14**				H740R	DN40					DN65	76,1x2
	Centrala wentylacyjna obsługująca archiwa w Piwnicy	$Q_{CH=}$	37,42	kW	kvs=	25						
		G=	7,157	m³/h	dP=	8,2 kPa	Stromax 4017M	DN50	Stromax 4017M	DN50		
		dP=	50	kPa	PN6	T_{MAX} 120°C			Nastawa	8 obr.		
		Tz/Tp=	0/5	°C	lub równoważny		lub równoważny		lub równoważny			
2	**NW15A**				ZAWÓR REGULACYJNY 3-DROGOWY Z SIŁOWNIKIEM zamontowany przy rozdzielaczu na kondygnacji Świetlik						DN40	42x1,5
	Centrala wentylacyjna obsługująca archiwa na poziomie II piętra	$Q_{CH=}$	8,7	kW								
		G=	1,66	m³/h					Stromax 4017M	DN32		
		dP=	8,5	kPa					Nastawa	5,1 obr.		
		Tz/Tp=	0/5	°C					lub równoważny			
3	**NW5.2A**				R3015-1P6-S1	DN15					DN20	22x1,5
	Chłodnica kanałowa N5.2a	$Q_{CH=}$	2,3	kW	kvs=	1,6						
		G=	0,44	m³/h	dP=	7,56 kPa	Stromax 4017M	DN20	Stromax 4017M	DN20		
		dP=	8,4	kPa	PN16	T_{MAX} 120°C			Nastawa	1,8 obr.		
		Tz/Tp=	0/5	°C	lub równoważny		lub równoważny		lub równoważny			

OBIEGI WODY LODOWEJ –ŚWIETLIK

	ŚWIETLIK				ZAWÓR REGULACYJNY 3-DROGOWY Z SIŁOWNIKIEM		POMPA OBIEGOWA		ZAWÓR ZWROTNY	ZAWÓR ODCINAJĄCY	FILTR	RUROCIĄG
	OZNACZENIE	1			2		3		4	5	6	7
WL-1	**Obieg do Szaf** klimatyzacji precyzyjnej (Zasilanie)				H732R	DN32			DN50	DN50	DN50	54x1,5
		$Q_{CH=}$	23,9	kW	kvs=	16	P1.WL-1					
		G=	4,571	m³/h	dP=	8,16 kPa						
		dP=	66	kPa	PN6	T_{MAX} 120°C	G=	4,57 m³/h				
		Tz/Tp=	0/5	°C	lub równoważny		dP=	82,5 kPa				
WL-2	**Obieg do Rozdzielacza (Zasilanie)**								DN80	DN80		88,9x2
		$Q_{CH=}$	114,9	kW			P2.WL-2					
		G=	21,98	m³/h								
		dP=	19	kPa			G=	22 m³/h				
		Tz/Tp=	0/5	°C			dP=	24,7 kPa				
WL-6	**Obieg do Agregatu A1** (Powrót)								DN65	DN65	DN65	76,1x2,0
		$Q_{CH=}$	50,6	kW			P6.WL-6					
		G=	9,691	m³/h								
		dP=	64,2	kPa			G=	9,69 m³/h				
		Tz/Tp=	0/5	°C			dP=	83,5 kPa				
WL-7	**Obieg do Agregatu A2** (Powrót)								DN65	DN65	DN65	76,1x2,0
		$Q_{CH=}$	64,2	kW			P7.WL-7					
		G=	12,3	m³/h								
		dP=	67,7	kPa			G=	12,3 m³/h				
		Tz/Tp=	0/5	°C			dP=	88 kPa				

OBIEGI WODY LODOWEJ –OD ROZDZIELACZA NA ŚWIETLIKU

	ROZDZIELACZ				ZAWÓR REGULACYJNY 3-DROGOWY Z SIŁOWNIKIEM		POMPA OBIEGOWA		ZAWÓR ZWROTNY	ZAWÓR ODCINAJĄCY	RUROCIĄG
OBIEG	**OZNACZENIE**	1			2		3		4	5	6
WL-3	Obieg do centrali **NW14**				H750R	DN50			DN65	DN65	76,1x2
		$Q_{CH=}$	47,42	kW	kvs=	40	P3.WL-3				
		G=	9,07	m³/h	dP=	5,14 kPa					
		dP=	101,5	kPa	PN6	T_{MAX} 120°C	G=	9,07 m³/h			
		Tz/Tp=	0/5	°C	lub równoważny		dP=	127 kPa			
WL-4	Obieg do centrali **NW15A**				R3025-6P3-S2	DN25			DN40	DN40	42x1,5
		$Q_{CH=}$	8,7	kW	kvs=	6,3	P4.WL-4				
		G=	1,66	m³/h	dP=	6,98 kPa					
		dP=	26,07	kPa	PN16	T_{MAX} 120°C	G=	1,66 m³/h			
		Tz/Tp=	0/5	°C	lub równoważny		dP=	32,6 kPa			
WL-5	Obieg do central na świetliku **NW1.1-NW1.2; NW2.1-NW2.4**				H750R	DN50			DN65	DN65	76,1x2
		$Q_{CH=}$	58,79	kW	kvs=	40	P5.WL-5				
		G=	11,25	m³/h	dP=	7,9 kPa					
		dP=	118,4	kPa	PN6	T_{MAX} 120°C	G=	11,2 m³/h			
		Tz/Tp=	0/5	°C	lub równoważny		dP=	148 kPa			

SZCZEGÓŁ 2
Węzeł regulacyjny chłodnicy szafy klimatyzacji precyzyjnej

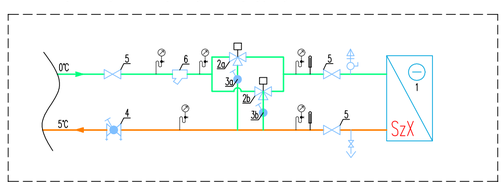

LP	SZAFA KLIMATYZACJI PRECYZYJNEJ				ZAWÓR REGULACYJNY 3-DROGOWY Z SIŁOWNIKIEM		ZAWÓR REGULACYJNY 3-DROGOWY Z SIŁOWNIKIEM		ZAWÓR RÓWNOWAŻĄCY		ZAWÓR RÓWNOWAŻĄCY		ZAWÓR RÓWNOWAŻĄCY		ZAWÓR ODCINAJĄCY	FILTR	RUROCIĄG
	OZNACZENIE	1			2a		2b		3a		3b		4		5	6	7
1	**Sz1** (POM. MAGAZYN DZIEŁ SZTUKI)				R3015-1-S1	DN15	R3020-4-S2	DN20							DN32	DN32	35x1,5
		$Q_{CH=}$	5,8	kW	kvs=	1	kvs=	4									
		G=	1,11	m³/h	dP=	7,69 kPa	dP=	4,33 kPa	Stromax 4017M	DN15	Stromax 4017M	DN20	Stromax 4017M	DN25			
		Tz/Tp=	0/5	°C	PN16	T_{MAX} 120°C	PN16	T_{MAX} 120°C					Nastawa	2,5 obr.			
					lub równoważny		lub równoważny		lub równoważny		lub równoważny		lub równoważny				
2	**Sz2** (POM. MAGAZYN DZIEŁ SZTUKI)				R3015-1-S1	DN15	R3020-4-S2	DN20							DN32	DN32	35x1,5
		$Q_{CH=}$	5,8	kW	kvs=	1	kvs=	4									
		G=	1,11	m³/h	dP=	7,69 kPa	dP=	4,33 kPa	Stromax 4017M	DN15	Stromax 4017M	DN20	Stromax 4017M	DN25			
		Tz/Tp=	0/5	°C	PN16	T_{MAX} 120°C	PN16	T_{MAX} 120°C					Nastawa	2 obr.			
					lub równoważny		lub równoważny		lub równoważny		lub równoważny		lub równoważny				

RYSUNEK JEST CZĘŚCIĄ DZIEŁA CHRONIONEGO PRAWEM AUTORSKIM, WYPROWADZANIE ZMIAN, POWIELANIE, WYKORZYSTYWANIE W SPOSÓB NIEZGODNY Z NABYTYMI PRAWAMI MAJĄTKOWYMI WYMAGA PISEMNEJ ZGODY AUTORÓW. RYSUNEK NALEŻY ROZPATRYWAĆ ŁĄCZNIE Z OPISEM TECHNICZNYM I PROJEKTAMI BRANŻOWYMI A EWENTUALNE WĄTPLIWOŚCI WYJAŚNIĆ Z AUTORAMI.

INWESTOR: ZACHĘTA - NARODOWA GALERIA SZTUKI
pl. Małachowskiego 3
00-916 Warszawa

PROJEKT: WIELOBRANŻOWY PROJEKT BUDOWLANO - WYKONAWCZY REMONTU MAGAZYNU ZBIORÓW W ZACHĘCIE - NARODOWEJ GALERII SZTUKI W WARSZAWIE PRZY PLACU MAŁACHOWSKIEGO 3

JEDNOSTKA PROJEKTOWA: PNP INŻYNIERIA
ul. Wokalna 4
02-787 Warszawa
tel.+48 22 455 45 15
www.pnp.pl, biuro@pnp.pl

PROJEKTANT: mgr inż. Grzegorz Bogucki MAZ/0522/PWOS/10
OPRACOWUJĄCY: mgr inż. Anna Szafrańska, inż. Marek Malinowski
PODPIS:

RYSUNEK: Schemat źródła wody lodowej - świetlik.

FAZA:	DATA:	SKALA:
PROJEKT BUDOWLANO-WYKONAWCZY	08 2019	--------

BRANŻA:	REWIZJA:	NR RYS.
SANITARNA	00	IS-PW-WKHC-08